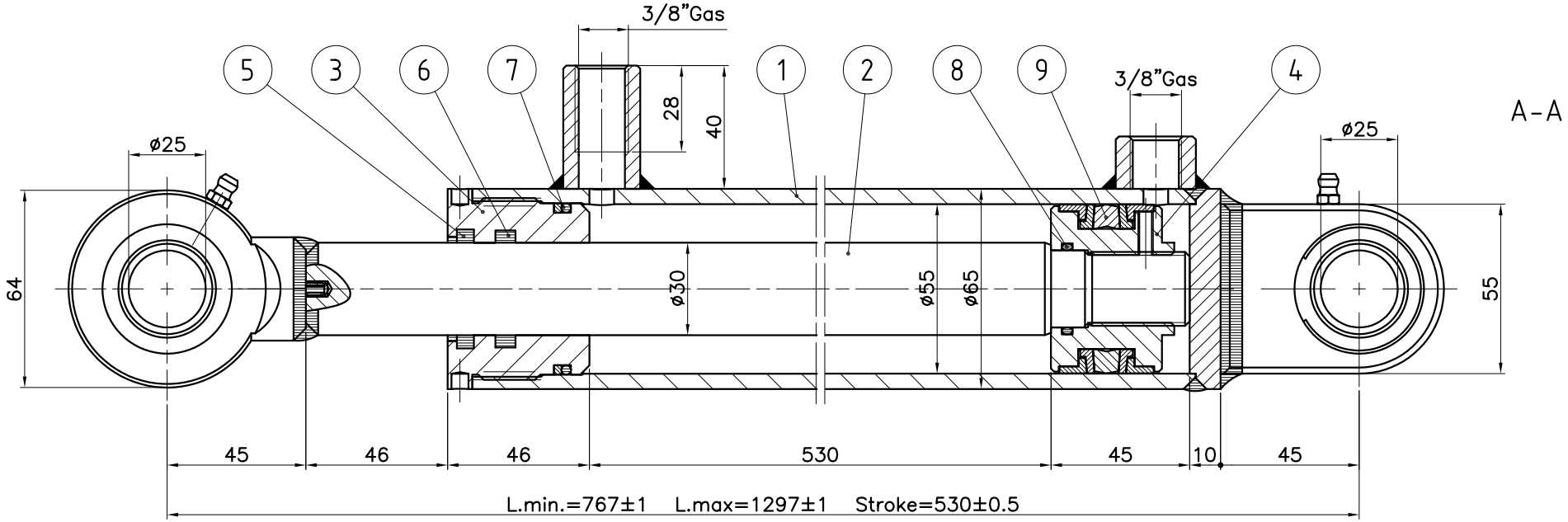

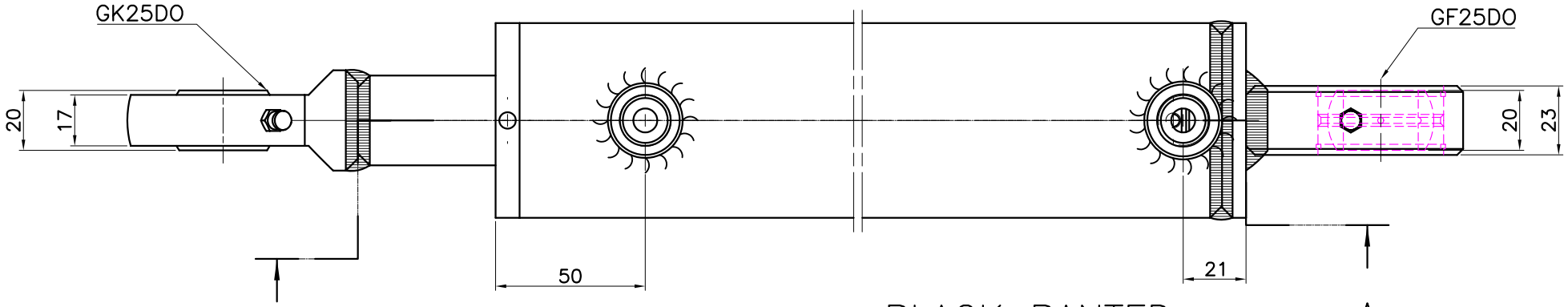

BLACK PANTED

SEALING-KIT CODE:351855300

POS.	CODICE	DESCRIZIONE	QTA'
9	977055039	KIT FOR PISTON GUARNITEC TPM 9018 (55/39)	1
8	971000120	OR DOWTY 120 (2.62x25.07)	1
7	971000830	OR DOWTY 830 (3.53x49.21) + GKS 830 (972000830)	1
6	976300380	SEALING ROD GUARNITEC TTS/L 579 (30/38/6.5)	1
5	975000030	SCRAPER GUARNITEC GHK 311 (30x38.6x5.3)	1
4	31455240	PISTON ø55 M24x2 H40	1
3	32055300	HEAD 55/30 H46	1
2	DK2661/2	STANDARD ROD ø30 CK45	1
1	DK2661/1	DRAWN PRECISION TUBE øi.55 øe.65	1

N°	DATA	MODIFICHE	VISTO	N°	DATA	MODIFICHE	VISTO

FAROIL hydraulic cylinders

Tolleranze generali vedi DOC-A087

MATERIALE

DESCRIZIONE CERTEX VOJENS CYLINDER 55/30x530

RIFERIMENTO CLIENTE 0528.12

DISEGNO N° DK2661

Scala	
Data	6/04
Dis.	A.S.
Visto	E.B.